Bohrschablone 1:1

KARCHER DESIGN
Karcher GmbH
Design - Beschläge
Raiffeisenstraße 32
74906 Bad Rappenau
Telefon 07264/9164-0
Telefax 07264/9164-40
Mail@Karcher-Design.de

Glastürkante Schlossseite

Schlossbohrung EGSxx, EGSGxx

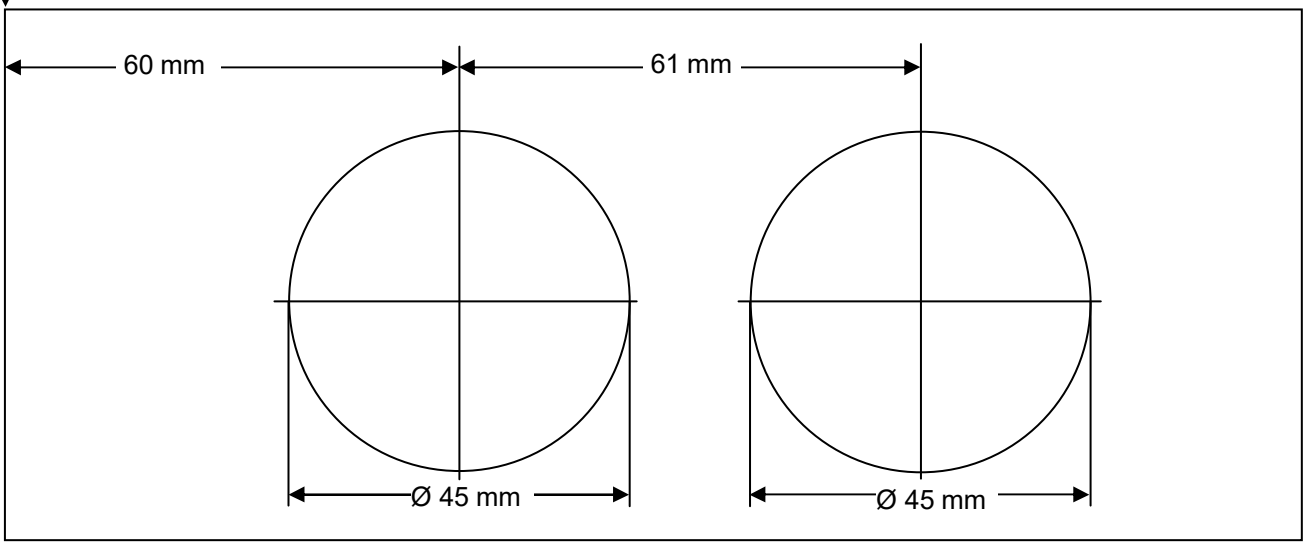

Glastürkante Bandseite

Glastürband EGB3xx, EGB4xx, GB4xx

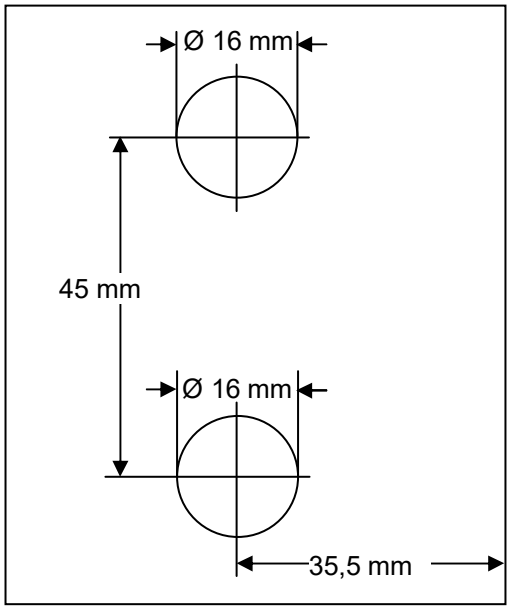

In der Druckereinstellung Bitte keine Skalierung und nicht vergrößern oder verkleinern einstellen. Überprüfen Sie die angegebenen Maße auf Richtigkeit. Wenn die Maße nach dem Ausdruck nicht genau übereinstimmen dürfen Sie die Anschlagschablone nicht verwenden.

30 mm

50 mm